改定	改　訂　内　容	日　付	担当

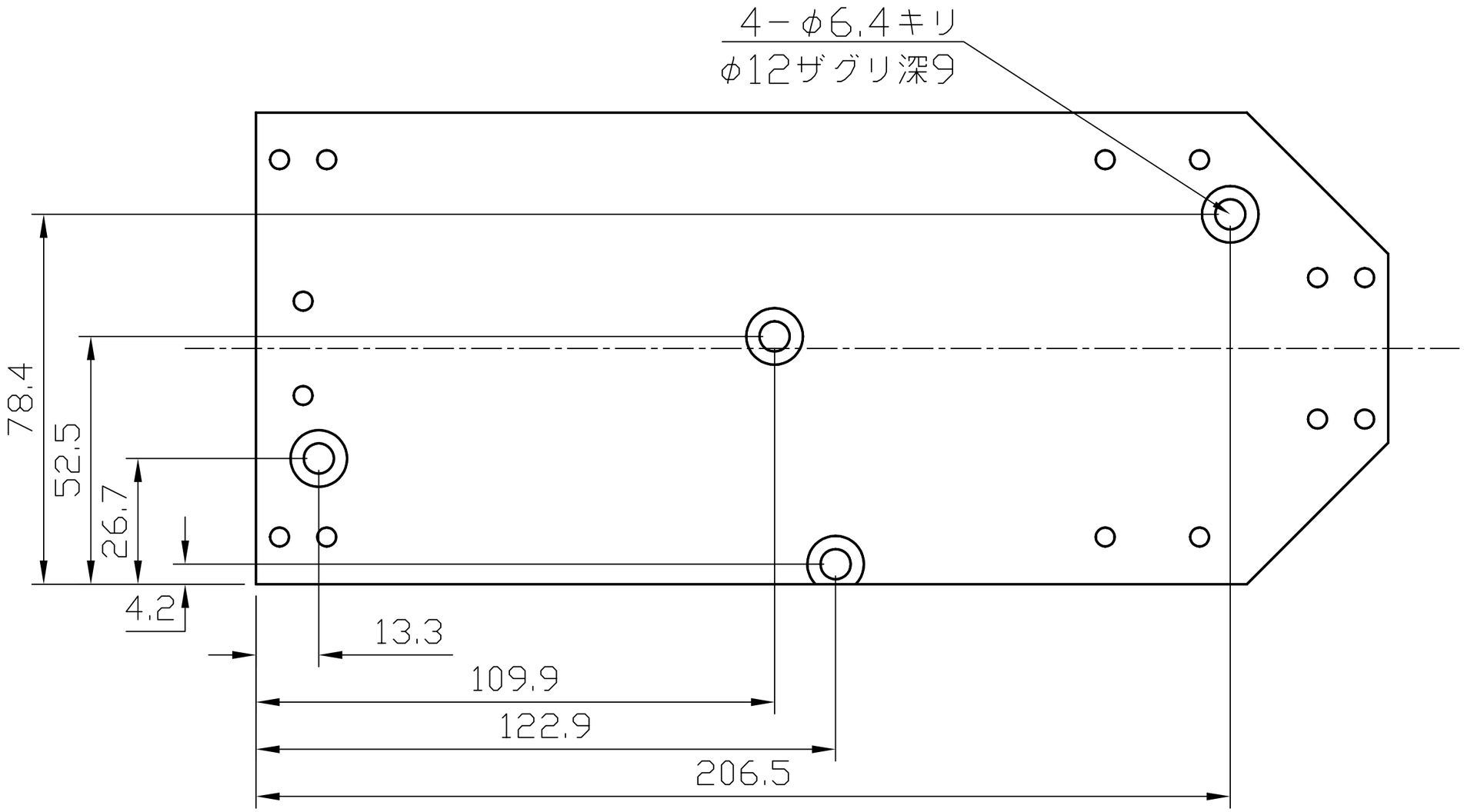

REF NO.	PART NO.	REQD	MATERIAL / DESCRIPLTION	REMARKS
		1	A5052	

HEAT TREATMENT / FINJSH: 黒アルマイト

DATE		3RD ANGLE PROJ. DIM in mm	TITLE
2025－8－21	A3		DMベース7

DSG	CHK	APP	SCALE
			1/1

Kyoto Univ.
Dept. of Astronomy

DWG NO. GAOES_dmbase7

REV

REQD	NEXT ASSEMBLY	FINAL ASSEMBLY